외관도

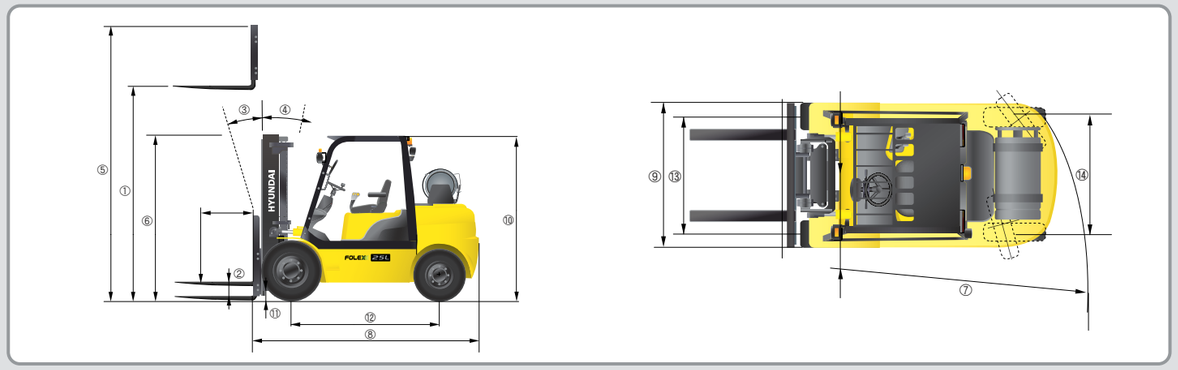

장비제원

항목				단위	FOLEX 20L	FOLEX 25L	FOLEX 30L
성능	적재능력			kg	2,000	2,500	3,000
	하중중심			mm	500	500	500
	포크	최대인상높이 ①		mm	3,300	3,300	3,300
		자유인상높이 ②		mm	155	155	155
		상승속도	부하시	mm/sec	580	550	500
			무부하시	mm/sec	610	610	610
		하강속도	부하시	mm/sec	500	500	500
			무부하시	mm/sec	450	450	450
		길이×폭×높이		mm	1,050 x 100 x 45	1,050 x 100 x 45	1,050 x 122 x 45
	마스트	경사각 (전 ③/후 ④)		도	6/10	6/10	6/10
		최고높이 ⑤		mm	4,485	4,485	4,485
		최저높이 ⑥		mm	2,175	2,175	2,190
	장비	주행속도(무부하시)		km/hr	20.6	20.6	21.6
		등판능력(부하시)		도	15.4	13.5	11.0
		최소선회반경 ⑦		mm	2,252	2,300	2,393
		견인력(부하시)		kg	1,472	1,479	1,396
일반제원	장비중량(무부하시)			kg	3,476	3,766	4,268
	전장 (포크제외) ⑧			mm	2,527	2,582	2,688
	전폭 ⑨			mm	1,160	1,160	1,230
	전고 (오버헤드가드높이) ⑩			mm	2,160	2,160	2,180
	최저지상고 ⑪ (마스트) 부하시			mm	114	108	118
	축간거리 ⑫			mm	1,650	1,650	1,700
	윤간거리	전륜 ⑬		mm	965	965	1,005
		후륜 ⑭		mm	980	980	980
엔진	제조사 / 모델명			-	HMC L4GC	HMC L4GC	HMC L4GC
	정격출력			ps/rpm	50 / 2,450	50 / 2,450	50 / 2,450
	최대토오크			kgf · m/rpm	16.3 / 1,600	16.3 / 1,600	16.3 / 1,600
	배기량			cc	1,975	1,975	1,975
	연료탱크용량			ℓ	-	-	-
타이어	전륜			-	7.00-12-12PR	7.00-12-12PR	28 x 9-15-14PR
	후륜			-	6.00-9-10PR	6.00-9-10PR	6.50-10-12PR

· 상기 제원과 본 카다로그의 사진은 품질 향상을 위해 예고 없이 변경될 수 있습니다. · 본 카다로그의 사진은 옵션사양이 적용된 장비일 수도 있습니다.

미래를 개척하는
현대중공업

콜센터 (080) 555-8272 **부품센터** (080) 270-9165

■ 신속한 애프터 서비스

완벽한 A/S체계를 확립하여 고객 여러분께 신속한 서비스 및 기술지원을 해드립니다. 또한 긴급처리를 위해 비상대기조 24시간 상주, 긴급출동차량대기, 휴일비상근무 운영을 비롯하여 긴급 부품수송차량 운영으로 더욱 빠르게 고객 여러분을 도와드립니다.

www.hyundai-ce.com HCE-2009, 09 Rev.3 210mm×297mm, 200D/A

세계를 이끄는 힘
Global Leader

We build a better future

FORKLIFT Excellent MODEL

현대 LPG 지게차

FOLEX 20L/25L/30L

미래를 개척하는
현대중공업

※ 사진은 표준장비와 상이할 수 있습니다.

FOLEX 20L/25L/30L

*FOLEX란 우수한 지게차라는 현대지게차의 새로운 브랜드 입니다.

LPG지게차의 *Excellent* 모델 탄생

현대중공업의 오랜 지게차 생산경험과 기술로 개발한
새로운 개념의 LPG지게차 FOLEX 20L/25L/30L은
기존의 지게차와 비교될 수 없는 파워와 성능을 자랑하며
안정성과 내구성 그리고 운전자의 편의성을
한차원 더 업그레이드 하였습니다.

운전자 안전 센싱 시스템 (OPSS)기능 적용

OPSS(Operator Presence Sensing System)
적용으로 운전자가 2초 이상 시트를 비울 때, 또는
엔진 정지 상태에서 작업레버를 동작하여도
마스트(리프트, 틸트) 실린더가 작동하지 않는
유압컨트롤 밸브를 적용하여 안전성을
확보하였습니다.

ISO 3691 규제 만족 유압컨트롤 밸브 적용

※ 사진은 표준장비와 상이할 수 있습니다.

High Power & Performance

Powerful Engine

HMC L4GC ENGINE

50ps / 2,450rpm

강력한 파워와 내구성을 자랑하는 현대엔진을 탑재하여 고부하, 험지 작업시에도 최적의 힘을 발휘하며, 안정성과 품질이 인증된 IMPCO 연료 시스템을 적용했습니다.
특히, 중 · 저속구간에서의 엔진토크가 높아 실질적인 파워증대를 체감할 수 있으며 저매연, 저소음으로 환경까지 만족시켜 드립니다.

포크 급강하 방지 장치

포크 하강시 일정한 속도를 유지시켜 주는 유량제어밸브(Down Control Valve)와 포크작동 유압라인 파열시 유로를 차단해 수하물의 급강하를 방지하는 급강하방지안전밸브(Down Safety Valve)장착으로 작업안전성이 높습니다.

최고의 작업성능, 현장의 새로운 주인공!

한층 더 업그레이드 된
고품격 외관과 색상, 뛰어난 작업성능과
내구성, 그리고 저소음, 저매연 엔진으로
새롭게 태어난 FOLEX 20L / 25L / 30L !
어떠한 작업환경에서도 향상된 파워로
고객 여러분을 만족시켜 드릴 것입니다.

※ 사진은 표준장비와 상이할 수 있습니다.

최신유압시스템

유압호스 파손시 포크의 급격한 하강을 방지해 주는 급강하방지안전밸브와 엔진정지시 틸트실린더의 작동을 차단하는 틸트 록 크밸브를 장착하여 작업성능과 안전성을 확보했으며, 부하상태에서 리프트 실린더의 급격한 하강 방지를 위한 유량제어밸브를 장착하여 일정한 속도를 유지할 수 있도록 하였고, 손쉽게 압력을 측정 · 조정할 수 있는 포트들을 설치하여 작업시 가동력과 안전을 최대한 우선하였습니다.

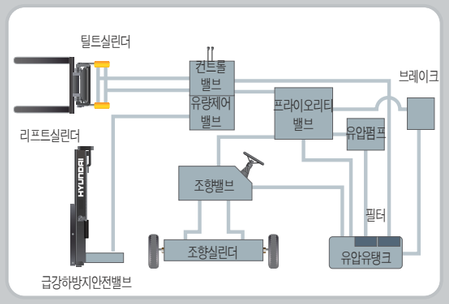

주행속도 및 등판능력

동급 최고의 엔진출력으로 뛰어난 주행성능과 탁월한 등판능력을 발휘하여 고속주행과 험로, 경사지 주행에서도 안정된 작업이 가능합니다.

등판능력 (부하시)	
FOLEX 20L	15.4°
FOLEX 25L	13.5°
FOLEX 30L	11.0°

주행속도 (무부하시)	
FOLEX 20L	20.6km/h
FOLEX 25L	20.6km/h
FOLEX 30L	21.6km/h

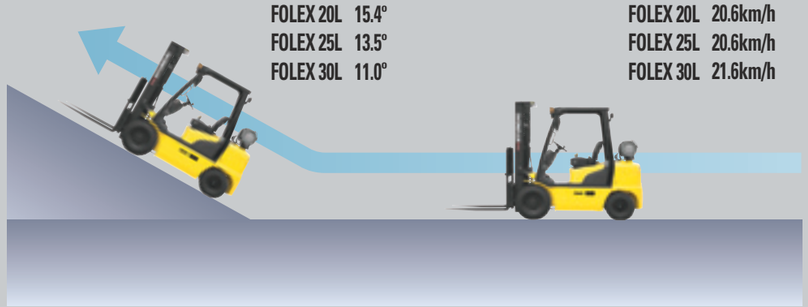

마스트 틸트 각도

마스트의 틸트 각도는 전방 6도, 후방 10도로 작업 효율성을 높여 수하물의 적재와 하역작업을 신속하게 수행합니다.

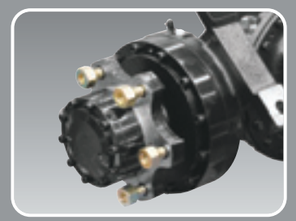

강력한 제동력의 습식브레이크

안정된 제동력을 발휘하는 습식브레이크는 부식 등의 우려가 없어 유지비가 적게 듭니다.

전유압식 조향장치

유압식 조향장치로 조작이 간단하며 빠른 반응으로 작업이 부드럽습니다.

Comfortable Operation

각도 조정이 가능한 운전대

운전자의 체형에 따라 운전대 하단 우측의 조정레버로 손쉽게 전, 후 간격 조절이 가능하도록 하였습니다.

안전한 전 · 후진 레버

전 · 후진레버가 중립위치에서만 시동이 가능하도록 중립시동시스템을 적용하여 안전성을 높였습니다.

통합 다기능 스위치

통합된 다기능 스위치는 운전을 더욱 편리하게 합니다. (전조등, 방향지시, 클락션 등)

응답성이 뛰어난 작동레버

최신 유압 시스템 적용으로 응답성이 뛰어나며 미세동작까지 섬세하게 작동할 수 있어 작업 안전성이 우수합니다.(3레버:표준, 4레버:옵션)

한층 더 편안해진 첨단 운전공간

운전자의 편의성과 조작성을 고려한 인체공학 설계로 작업자의 피로도는 줄이고 생산성은 높였습니다.

인체공학적 공간과 부드러운 페달

고급스런 플로어매트와 인체공학적인 페달의 위치는 빈번한 페달조작이 필요한 운전자의 피로를 줄여 생산성을 크게 향상 시켰습니다.

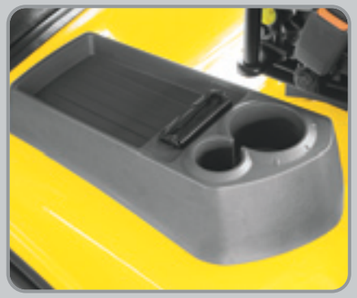

문서보관용 클립, 수납공간과 컵홀더

문서 등을 보관하고 사용하기에 편리하도록 클립을 적용하였고, 수납공간 확보 및 컵홀더를 부착하여 작업의 편의성을 증대하였습니다.

확 트인 전방시야

와이드 뷰 마스트 구조로 확 트인 전방시야를 제공하여 안전한 작업수행 및 작업시 운전자 피로를 줄일 수 있도록 했습니다.

세련된 스타일의 중앙집중식 계기판

자기진단기능에 의해 각종 계기의 작동 및 이상유무를 한눈에 알 수 있는 방수타입의 모니터 패널을 채택하여 운전석에서 쉽게 판독이 가능하므로 장비관리가 용이합니다.

❶ 주차브레이크 표시등
❷ 방향 지시 표시등
❸ 연료부족 경고등
❹ 엔진 오일 압력 경고등
❺ 미션 오일 온도 경고등
❻ 배터리 충전 경고등
❼ 에어크리너 엘리먼트 경고등
❽ 작업등 표시등
❾ 예열 표시등
❿ 냉각수 온도계
⓫ 연료계
⓬ 아워메터
⓭ 엔진 체크 램프
⓮ 안전벨트 경고등
⓯ OPSS 경고등

고품격 풀 서스펜션 시트

편안한 자세가 유지되도록 인체공학적으로 설계된 풀 서스펜션 시트가 피로감을 줄여 더욱 편안한 작업이 가능합니다. (팔걸이 사양은 옵션입니다.)

풀 플로팅 헤드가드 마운트 적용

작업시 발생하는 진동과 소음을 원천적으로 감소시키기 위해 헤드가드와 프레임 부위에 방진고무를 이용한 마운트 적용으로 미세진동까지 흡수하여 운전자 피로 감소는 물론, 작업에서도 앞서갑니다.

Endurance & Safety

고강도 헤드가드

고강도 강판소재의 헤드가드를 설치하여 낙하물로 부터 운전자를 안전하게 보호하며 상부 시야성도 우수합니다. (EEC, ANSI 규격만족)

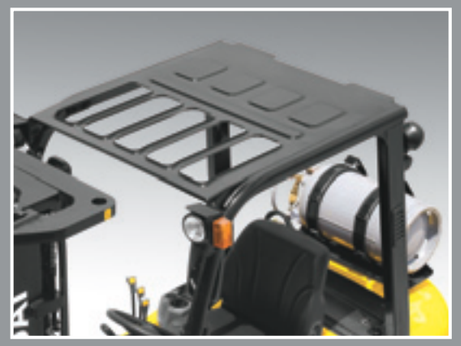

제동력이 확실한 주차레버

래챗타입의 주차레버를 채택하여 레버 조작이 간편하며 경사지에서도 확실한 제동력을 발휘하므로 안전하게 주차할 수 있습니다.

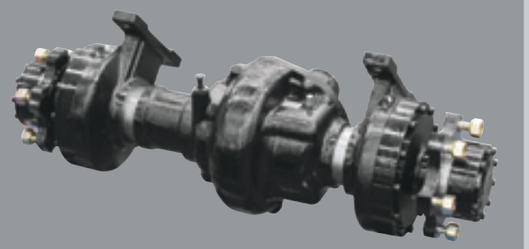

대용량 드라이브 액슬

정숙한 주행과 고부하 작업에 적합한 대용량 드라이브 액슬을 채택하여 동력전달 효과가 뛰어나며 고내구성으로 급격한 토오크 변화에도 적응력이 뛰어납니다.

뛰어난 안정성과 강인한 내구성의 첨단설계!

안전 최우선 설계로 운전자가 안심하고 작업할 수 있으며,
첨단기능과 내구성 향상으로 잔고장을 방지하여 작업효율에서 앞서 갑니다.

※ 사진은 표준장비와 상이할 수 있습니다.

완전개방형 안전발판과 손잡이

미끄럼 방지 기능의 안전발판과 오버헤드가드에 부착된 손잡이는 승차시 편리함과 안전을 도모합니다.

고강도 단일체 프레임

구조해석에 의해 새롭게 설계된 프레임은 고장력 강판을 사용하여 견고하고 콤팩트하며, 일체형 용접 구조물로 내부 기능품을 보호하도록 제작되어 내구성과 안전성이 우수합니다.

전장기능품 정비성 향상

각종 전장품 및 하네스 분기점을 대쉬보드부로 집중화하여 정비성이 향상되었습니다.

벨로우즈

엔진 배기 매니폴드와 머플러를 연결하는 배기파이프 일부구간에 진동흡수용 벨로우즈를 설치, 머플러와 배기파이프의 내구성이 더욱 향상되었습니다.

고휘도 전조등

고휘도의 전조등을 적용하여 야간작업에 충분한 시야를 확보, 안전성 및 작업성을 향상시켰습니다.

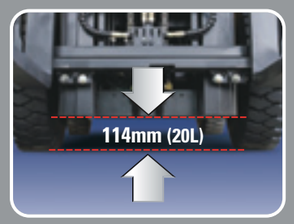

최저 지상고

엔진과 트랜스미션이 프레임안에 높게 수평으로 위치해 있어 험지 등에서 안전하게 작업할 수 있습니다.

Durability Easy Maintenance

전기식 인디케이터

먼지자동배출식 싸이클론 에어클리너의 엔진쪽 포트에 전기식 더스트 인디케이터를 설치해 자동으로 필터 점검시기를 알려주어 흡기 저항에 의한 엔진출력 저하 방지 및 수명을 연장시켜 줍니다.

브레이크 오일 저장통

브레이크오일 저장통을 대쉬보드 좌측상단에 위치시켜 브레이크 오일레벨 상태를 운전석에서 확인할 수 있으며 쉽게 보충할 수 있습니다.

점검이 용이한 퓨즈박스

승용차타입의 일체형 퓨즈박스를 적용하여 일상점검이 한층 편리합니다.

※ 장비는 주장비와 상이할 수 있음

손쉬운 장비 점검과 정비가 가능!

구성 부품의 이상적인 배열과 함께 점검부위의 접근을 용이하게 함으로써 장비의 일상점검을 더욱 간편하게 할 수 있도록 했습니다.

편리한 에어클리너 필터교환

대용량(7인치) 이중 에어클리너 필터를 적용하여 교환주기가 길어 졌으며 엔진후드 개방시 접근성이 한층 향상 되었습니다.

탈부착 사이드 커버

탈부착이 가능한 사이드커버의 적용으로 엔진 정비 및 장비 정비시 최대의 정비성을 확보하였습니다.

엔진룸 점검 용이

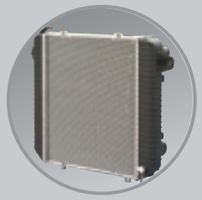

방열성능이 우수한 알루미늄 라디에이터

엔진오일 점검

공구없이 탈/부착이 가능한 원터치 플로어 플레이트

마스트 제원

마스트구분		최대인상 높이(mm)	최저높이		경사각		적재능력(사이드쉬프트 제외) 500 mm LC						적재능력(사이드쉬프트 포함) 500 mm LC						장비중량(무부하시)					
			mm		도		단륜(kg)			복륜(kg)			단륜(kg)			복륜(kg)			단륜(kg)			복륜(kg)		
		20/25/30L	20/25L	30L	Fwd	Bwd	20L	25L	30L	20L	25L	30L	20L	25L	30L	20L	25L	30L	20L	25L	30L	20L	25L	30L
표준2단	V300	3,000	2,025	2,040	6	10	2,000	2,500	3,000	2,000	2,500	3,000	2,000	2,500	3,000	2,000	2,500	3,000	3,457	3,747	4,247	3,593	3,883	4,334
	*V330	3,300	2,175	2,190	6	10	2,000	2,500	3,000	2,000	2,500	3,000	2,000	2,500	3,000	2,000	2,500	3,000	3,476	3,766	4,268	3,612	3,902	4,354
	V350	3,500	2,275	2,290	6	10	2,000	2,500	3,000	2,000	2,500	3,000	2,000	2,500	3,000	2,000	2,500	3,000	3,493	3,783	4,285	3,629	3,919	4,372
	V370	3,700	2,425	2,440	6	10	2,000	2,500	3,000	2,000	2,500	3,000	2,000	2,500	3,000	2,000	2,500	3,000	3,515	3,805	4,308	3,651	3,941	4,395
	V400	4,000	2,575	2,590	6	10	2,000	2,450	3,000	2,000	2,500	3,000	2,000	2,475	2,950	2,000	2,500	2,975	3,545	3,835	4,339	3,681	3,971	4,426
	V430	4,300	2,725	2,740	6	6	2,000	2,400	2,925	2,000	2,475	3,000	1,950	2,400	2,875	2,000	2,450	2,925	3,597	3,887	4,392	3,733	4,023	4,478
	V450	4,500	2,875	2,890	6	6	2,000	2,350	2,875	2,000	2,425	2,950	1,930	2,350	2,825	2,000	2,400	2,875	3,619	3,909	4,414	3,755	4,045	4,501
	V470	4,700	2,975	2,990	6	6	1,975	2,325	2,825	2,000	2,400	2,925	1,900	2,325	2,750	2,000	2,375	2,825	3,633	3,923	4,430	3,770	4,060	4,516
	V500	5,000	3,125	3,140	6	6	1,925	2,250	2,775	1,975	2,350	2,850	1,850	2,275	2,700	1,950	2,350	2,775	3,655	3,945	4,452	3,792	4,082	4,539
2단자유	VF290	2,932	2,025	2,040	6	6	2,000	2,500	3,000	2,000	2,500	3,000	2,000	2,500	3,000	2,000	2,500	3,000	3,502	3,792	4,288	3,639	3,929	4,374
	VF320	3,232	2,175	2,190	6	6	2,000	2,500	3,000	2,000	2,500	3,000	2,000	2,500	3,000	2,000	2,500	3,000	3,536	3,826	4,323	3,673	3,963	4,409
3단자유	TF370 / TS370	3,700	1,825	1,840	6	6	2,000	2,460	3,000	2,000	2,500	3,000	2,000	2,450	2,900	2,000	2,500	2,950	3,593	3,883	4,397	3,730	4,020	4,483
	TF400 / TS400	4,000	1,925	1,940	6	6	2,000	2,400	2,925	2,000	2,475	3,000	1,950	2,400	2,850	2,000	2,450	2,900	3,617	3,907	4,422	3,754	4,044	4,508
	TF430 / TS430	4,300	2,025	2,040	6	6	1,975	2,350	2,850	2,000	2,425	2,925	1,900	2,350	2,775	2,000	2,400	2,825	3,635	3,925	4,444	3,772	4,062	4,530
	TF450 / TS450	4,500	2,125	2,140	6	6	1,950	2,300	2,800	2,000	2,375	2,875	1,875	2,325	2,725	1,950	2,350	2,775	3,657	3,947	4,469	3,794	4,084	4,555
	TF470 / TS470	4,700	2,175	2,190	6	6	1,925	2,250	2,775	1,975	2,350	2,825	1,850	2,275	2,675	1,925	2,300	2,725	3,670	3,960	4,483	3,807	4,097	4,569
	TF500 / TS500	5,000	2,275	2,290	6	6	1,875	2,200	2,700	1,925	2,275	2,775	1,800	2,200	2,600	1,900	2,275	2,675	3,693	3,983	4,506	3,830	4,120	4,592
	TF550 / TS550	5,500	2,475	2,490	6	6	1,800	1,600	2,300	1,850	2,200	2,675	1,725	1,700	2,525	1,825	2,200	2,575	3,732	4,022	4,550	3,869	4,159	4,636
	TF600 / TS600	6,000	2,675	2,690	6	6	1,350	1,050	1,300	1,775	2,100	2,575	1,400	1,150	1,750	1,775	2,100	2,475	3,797	4,087	4,620	3,934	4,224	4,706
4단자유	QF610	6,115	2,177	2,175	3	3	1,450	1,600	1,800	1,500	1,850	2,350	1,390	1,530	1,710	1,410	1,750	2,220	4,007	4,297	4,767	4,145	4,433	4,854
	QF660	6,615	2,377	2,375	3	3	1,350	1,500	1,700	1,450	1,750	2,200	1,290	1,430	1,610	1,350	1,650	2,070	4,066	4,356	4,827	4,204	4,492	4,914
	QF700	7,015	2,477	2,475	3	3	1,300	1,400	1,500	1,350	1,700	2,150	1,230	1,330	1,420	1,260	1,600	2,020	4,097	4,387	4,857	4,235	4,523	4,944
	QF745	7,465	2,627	2,625	3	3	1,000	1,100	1,200	1,300	1,600	2,050	940	1,040	1,120	1,220	1,510	1,930	4,143	4,433	4,903	4,281	4,589	4,990
	QF790	7,915	2,777	2,775	3	3	600	700	750	900	1,000	1,100	550	650	680	820	920	990	4,243	4,533	5,004	4,381	4,669	5,091

* TS-Mast 3단 자유인상 실린더를 중앙에 2개로 분리하여 시야성을 증대시킨 3단 마스트

* 기본사양

하중곡선도

2단 표준 마스트

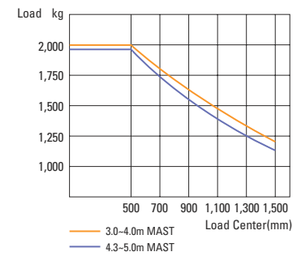

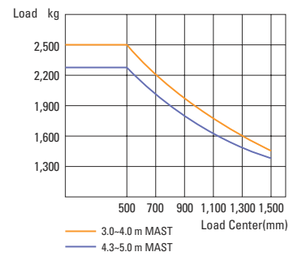

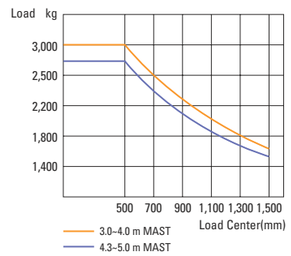

3단 자유인상 마스트

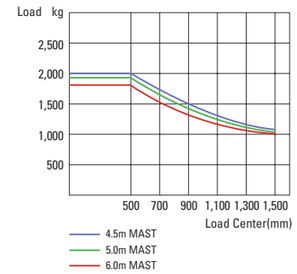

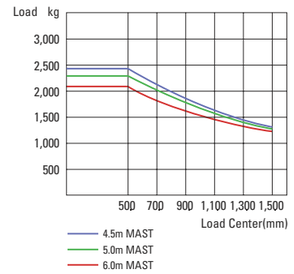

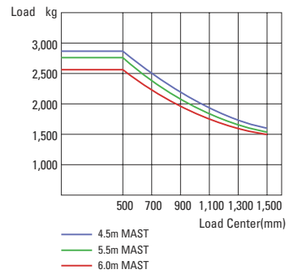

옵션 및 악세사리

- **사이드 쉬프트**
- **포크(mm)**
  900 / 1,000 / 1,200 / 1,350 / 1,500 / 1,650 / 1,800
- **오버슈(mm)**
  1,300 / 1,500 / 1,700 / 1,800
- **마스트 틸팅**
  6도 / 6도, 3도 / 3도
- **타이어**
  쿠션, 논마킹, 더블
- **시트**
  팔걸이, 힙 레스트
- **LPG클램프**
  스윙 아웃, 스윙 다운
- **어태치 파이핑**
  3 Spool-piping, 4 Spool-piping
- **마스터 스위치**
- **프리 클리너**
- **작동레버(M. C. V)**
  4 - Spool